ZBROJENIE BELKI SCHODOWEJ B-01
1:20

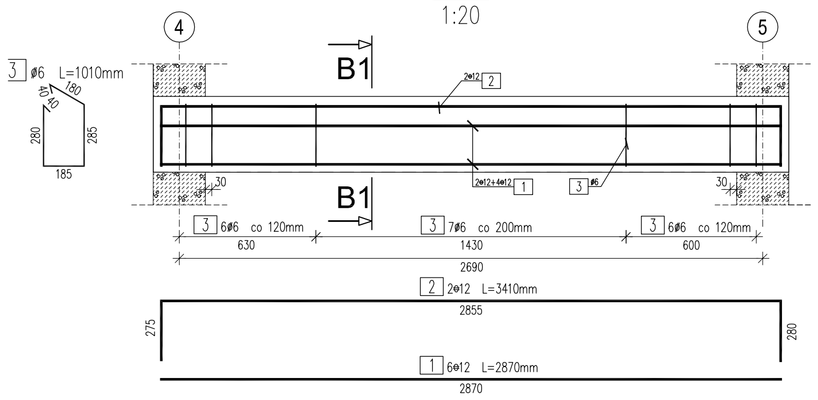

WYKAZ ZBROJENIA					
Nr pręta	Średnica [mm]	Liczba [szt]	Długość [mm]	Długość ogólna [m] ST3SX-B ø6	34GS ø12	Uwagi
Element: BELKA B-01						
1	ø12	6	2870		17.22	
2	ø12	2	3410		6.82	
3	ø6	19	1010	19.19		
Długość razem			[m]	19.19	24.04	
Masa jednostkowa			[kg/m]	0.222	0.888	
Masa razem			[kg]	4.3	21.3	
Masa wg stali			[kg]	4	21	
Masa ogólna			[kg]	26		
Wykonać 1 szt.			1 x 26 = 26 kg			

Beton: C20/25
Stal zbroj.:
ST3SX-B G = 4 kg
34GS G = 21 kg
Razem G = 25 kg
Otulina:: 30mm

B1-B1
1:10

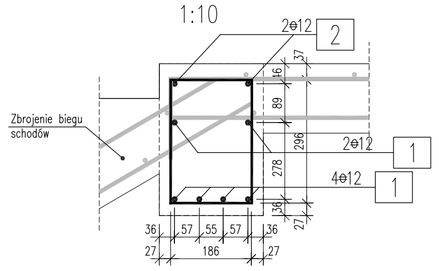

S1-S1
1:50

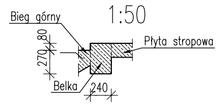

ZBROJENIE BELKI SCHODOWEJ B-02
1:20

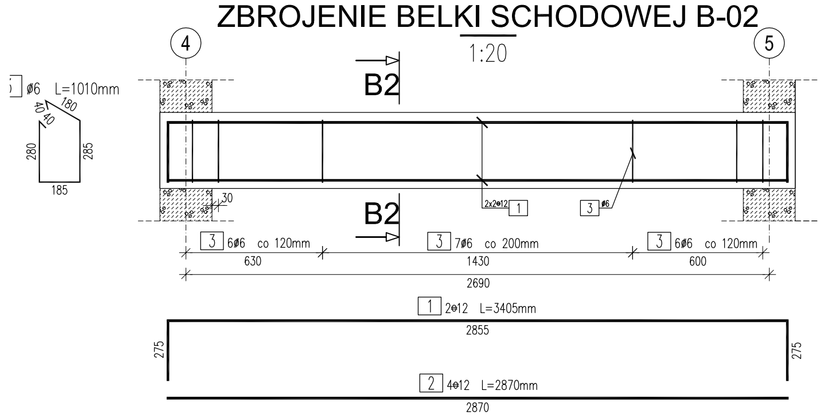

WYKAZ ZBROJENIA					
Nr pręta	Średnica [mm]	Liczba [szt]	Długość [mm]	Długość ogólna [m] ST3SX-B ø6	34GS ø12	Uwagi
Element: BELKA B-02						
1	ø12	2	3405		6.81	
2	ø12	4	2870		11.48	
3	ø6	19	1010	19.19		
Długość razem			[m]	19.19	18.29	
Masa jednostkowa			[kg/m]	0.222	0.888	
Masa razem			[kg]	4.3	16.2	
Masa wg stali			[kg]	4	16	
Masa ogólna			[kg]	21		
Wykonać 1 szt.			1 x 21 = 21 kg			

Beton: C20/25
Stal zbroj.:
ST3SX-B G = 4 kg
34GS G = 16 kg
Razem G = 20 kg
Otulina:: 30mm

B2-B2
1:10

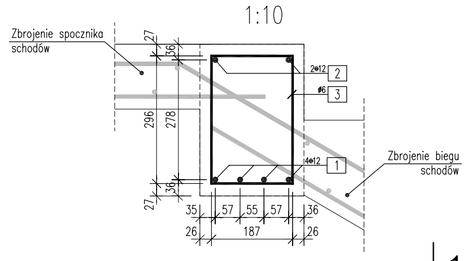

S2-S2
1:50

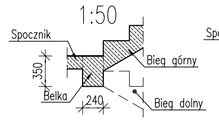

S3-S3
1:50

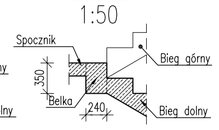

ZBROJENIE SCHODÓW
1:20

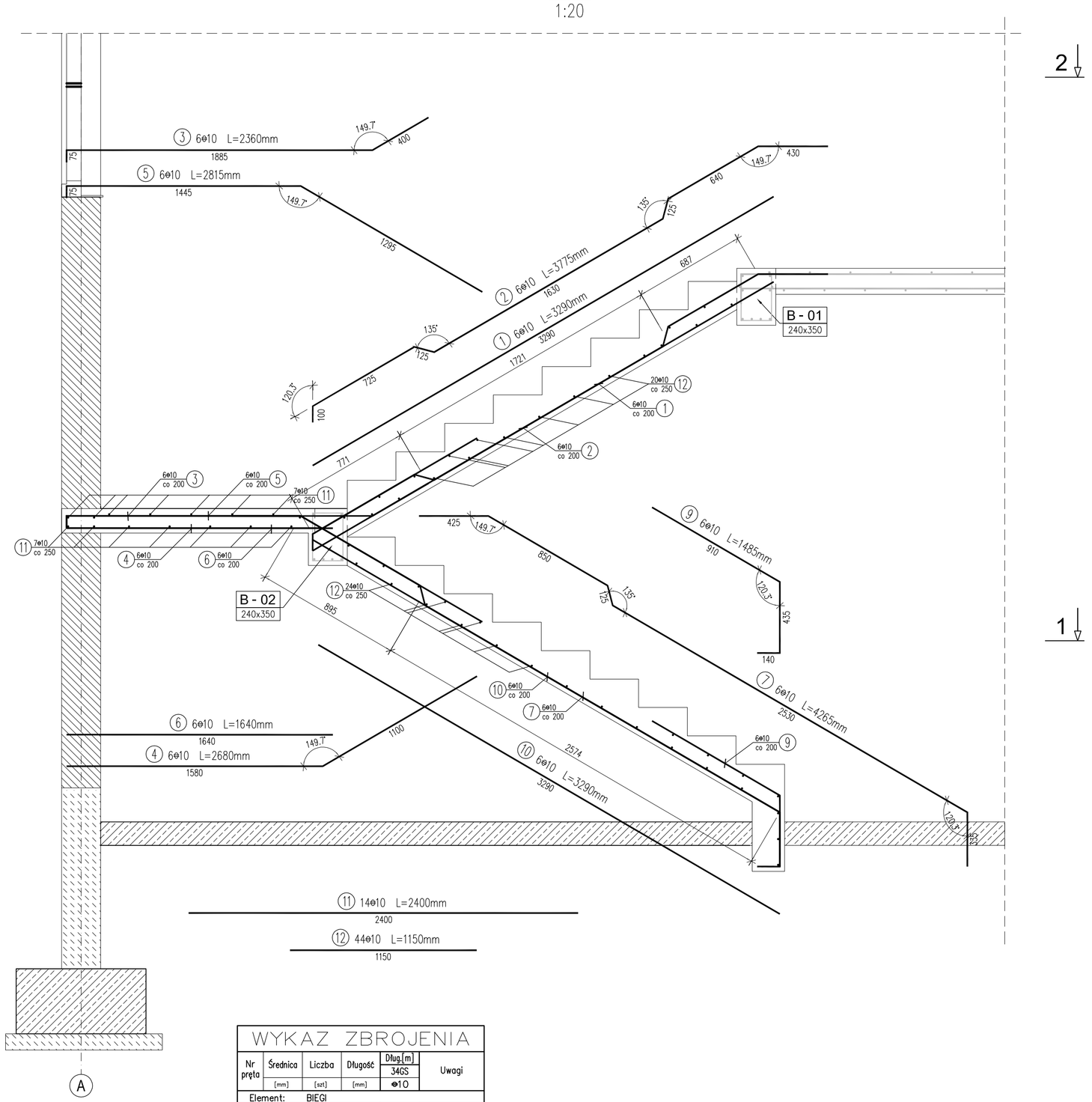

WYKAZ ZBROJENIA					
Nr pręta	Średnica [mm]	Liczba [szt]	Długość [mm]	Dług.[m] 34GS ø10	Uwagi
Element: BIEGI					
1	ø10	6	3290	19.74	
2	ø10	6	3775	22.65	
3	ø10	6	2360	14.16	
4	ø10	6	2680	16.08	
5	ø10	6	2815	16.89	
6	ø10	6	1640	9.84	
7	ø10	6	4265	25.59	
9	ø10	6	1485	8.91	
10	ø10	6	3290	19.74	
11	ø10	14	2400	33.6	
12	ø10	44	1150	50.6	
Długość razem			[m]	237.8	
Masa jednostkowa			[kg/m]	0.617	
Masa razem			[kg]	146.7	
Masa ogólna			[kg]	147	
Wykonać 1 szt.			1 x 147 = 147 kg		

Beton: C20/25
Stal zbroj.: 34GS G = 147 kg
Otulina:: 30mm

B-B
1:50

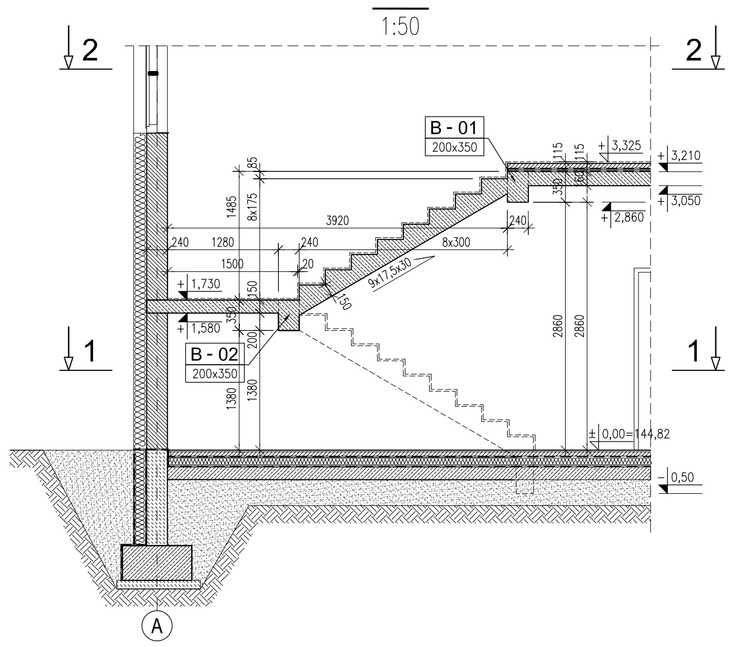

A-A
1:50

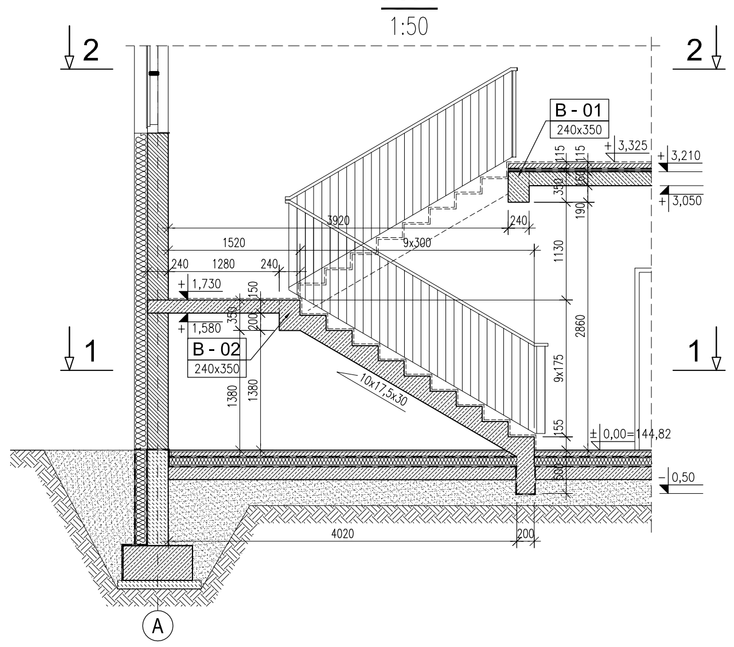

1-1
1:50

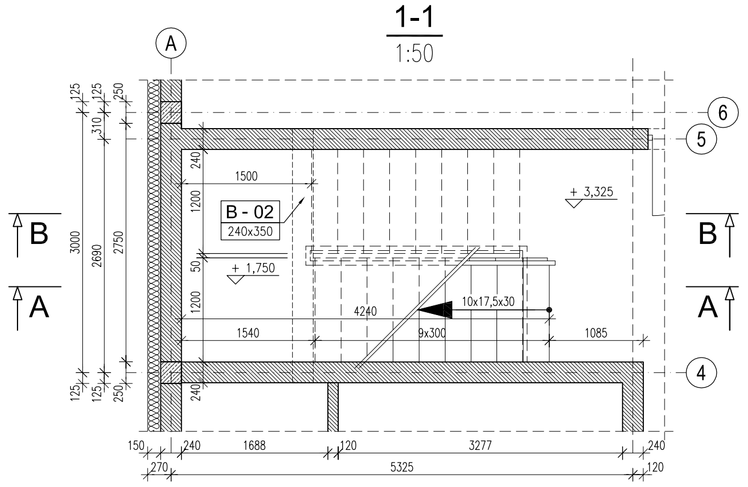

2-2
1:50

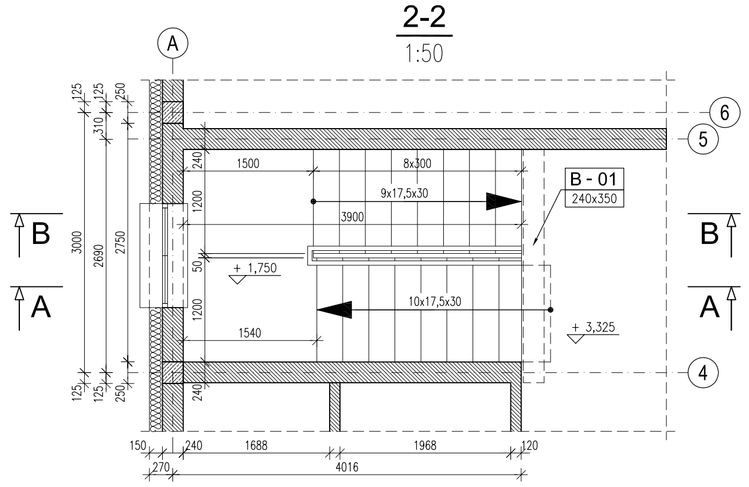

OTULINA – DO LICA PRĘTÓW

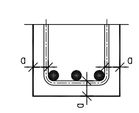

MINIMALNA ŚREDNICA GIĘCIA PRĘTÓW

STAL	d<20	d≥20	L≥
A-I	D=2,5d	D=2,5d	L=5d
A-III	D=6d	D=8d	L=10d

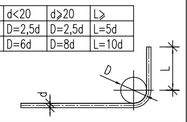

WYMIARY PRĘTÓW PODANO W OSIACH

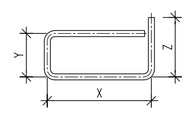

UWAGA:
1. Wymiary podano w mm, poziomy w m.
2. Wszystkie wymiary należy sprawdzić na budowie.

REWIZJA	DATA	ZMIANY I UWAGI	OPRACOWAŁ
A	2009.10.20	PIERWSZA EDYCJA	Sławomir Słowiński

INWESTOR
GMINA MIASTA BISKUPIEC
11-300 Biskupiec
al. Niepodległości 2
Tel.: +48 (089) 715 01 10
Fax: +48 (089) 715 24 37
www.bip.biskupiec.pl

ZLECENIODAWCA
GMINA MIASTA BISKUPIEC
11-300 Biskupiec
al. Niepodległości 2
Tel.: +48 (089) 715 01 10
Fax: +48 (089) 715 24 37
www.bip.biskupiec.pl

NAZWA I ADRES INWESTYCJI
BUDOWA SALI GIMNASTYCZNEJ Z ZAPLECZEM W GIMNAZJUM W CZERWONCE

BIURO PROJEKTOWE
inwestproj
PRZEDSIĘBIORSTWO PROJEKTOWO • USŁUGOWE
mgr inż. Wojciech Osak
Al. Jana Pawła II 4
87-152 Lubianka
tel. +48 505 138 150
www.inwestproj.pl
e-mail: inwestproj@inwestproj.pl
o. Toruń 87-100 Toruń, ul. Szosa Chełmińska 156c
o. Bydgoszcz 85-737 Bydgoszcz, ul. Łęczycka 53

PROJEKTANT:
mgr inż. Wojciech Osak
Nr upr. KUP/0171/PWOK/08

SPRAWDZAJĄCY:
mgr inż. Dawid Jankowski
Nr upr. KUP/0031/PWOK/09

OBIEKT
SALA GIMNASTYCZNA W CZERWONCE

TEMAT RYSUNKU
KLATKA SCHODOWA: SZALUNEK; ZBROJENIE

1:50
1:20 1:10

KOD OBIEKTU	BRANŻA	ETAP	NR PROJEKTU	NR RYSUNKU	REWIZJA
CZH	STR	EXE	1129	010	A

FORMAT: 594x841