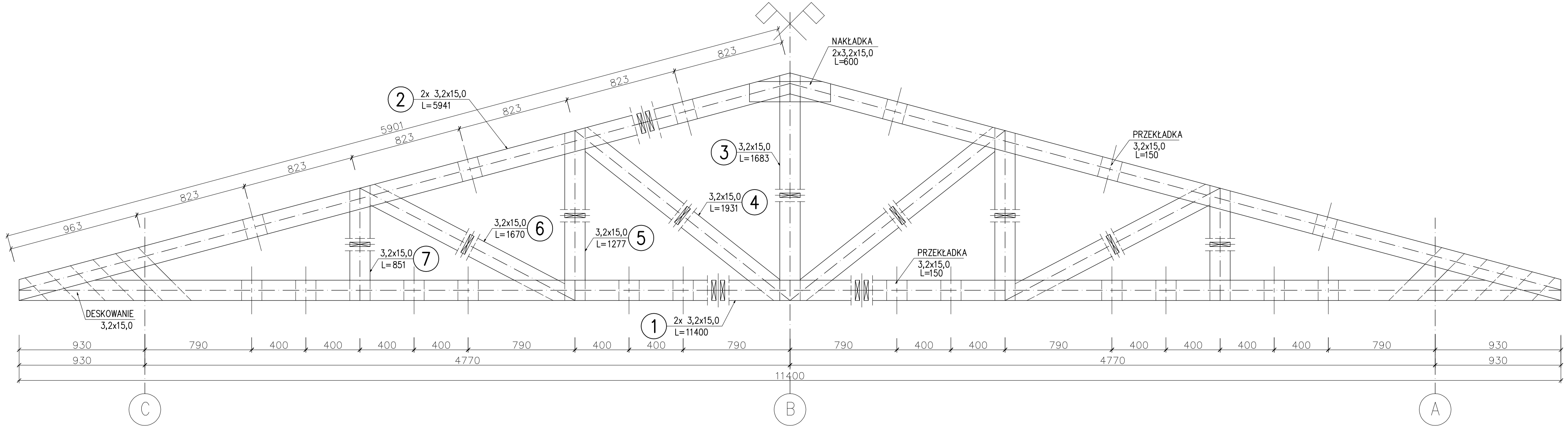

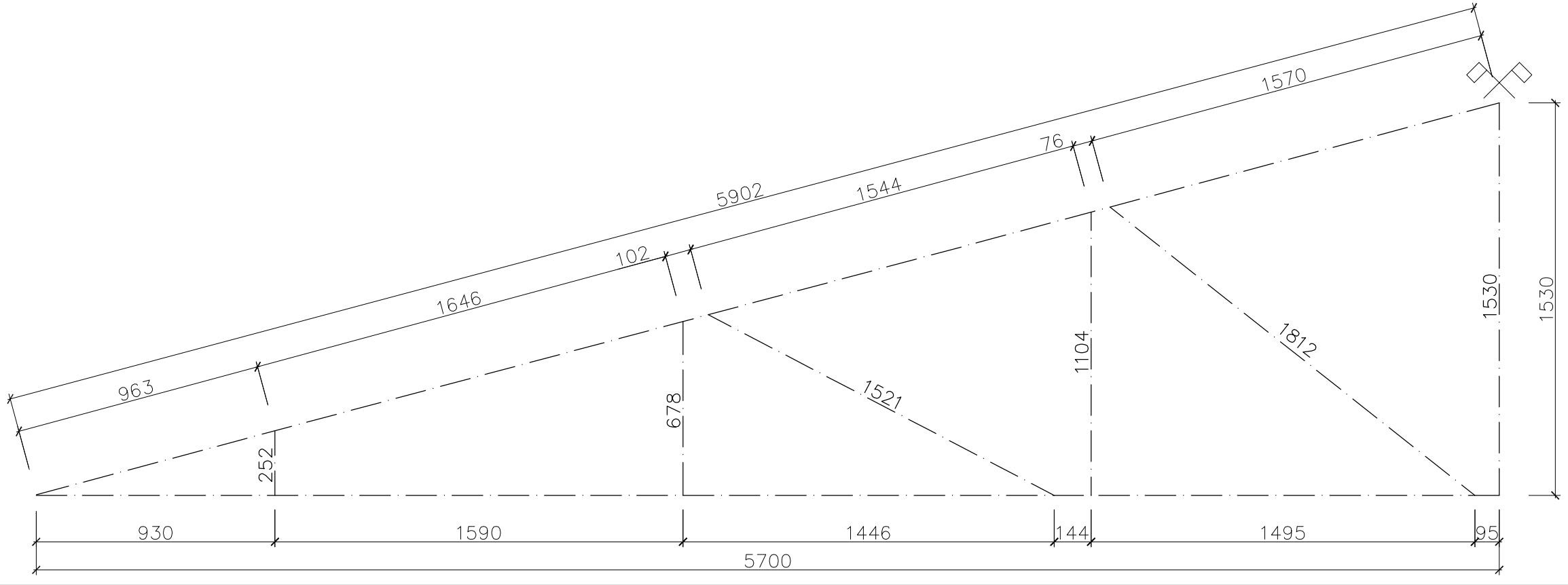

Zestawienie drewna na 1 dźwigar

NUMER POZYCJI	NR ELEMENTU	RODZAJ ELEMENTU	DŁUGOŚĆ ELEMENTU [mm]	ILOŚĆ ELEMENT.	DŁ. CAŁK. EL. [m]
					3,2x15,0
D1	1	2x 3,2x15,0	11400	1	22,80
	2	2x 3,2x15,0	5941	2	23,76
	3	3,2x15,0	1683	2	3,37
	4		1931	2	3,86
	5		1277	2	2,56
	6		1670	2	3,34
	7		851	2	1,70
	13	PRZEWIĄZKA	150	18	2,70
	14	NAKŁADKA	600	2	1,20
	15	DESKOWANIE	2800	2	5,60
SUMA DŁUGOŚCI [mb]					70,89
OBJĘTOŚĆ 1MB ELEMENTU [m³]					0,0048
SUMA OBJĘTOŚCI [m³]					0,3403
CAŁKOWITA OBJĘTOŚĆ ELEMENTÓW [m³]					0,3403

Ilość dźwigarów: 70szt.

Drewno sosnowe klasy C30

Drewno zaipregnować preparatem ognioochronnym i przeciw owadom

Nazwa obiektu: BUDYNEK Z MIESZKANIAMI SOCJALNYMI		
PROBUD ul.Jagiellończyka 16 14-200 Iława tel.(89) 644 80 93 LICENCJA: InteliCAD ID klienta : #1390336	PROJEKTOWAŁ: inż.arch.JERZY GAWOR upr.bud. nr4/71/OL z §5 ust.1 pkt1i2	SPRAWDZIŁ: JERZY GÓRECKI upr.bud. i proj. nr 147/76/OL § 2 ust.2 pkt2, § 5 ust.2 § 13 ust.1 pkt2, § 6 ust.3, § 7
INWESTOR: Gmina Biskupiec Ul. Al. Niepodległości 4 11-300 Biskupiec	ADRES INWESTYCJI: Gmina: Biskupiec Obręb: Kobułty Nr dz.: 168	TYTUŁ RYS: Dźwigar D-1
BRANŻA: KONSTR.	DATA: 07.2010r.	SKALA: 1:20 NR RYS: 10