STUDZIENKA WODOMIERZOWA

SKALA 1:20

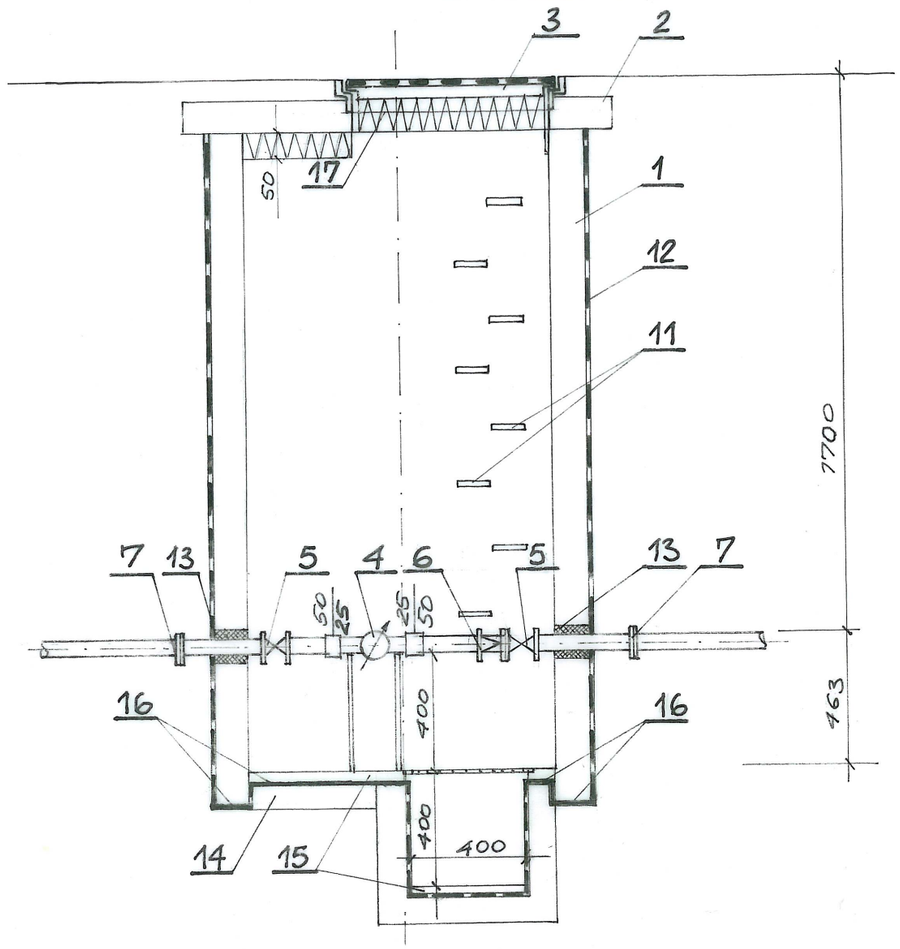

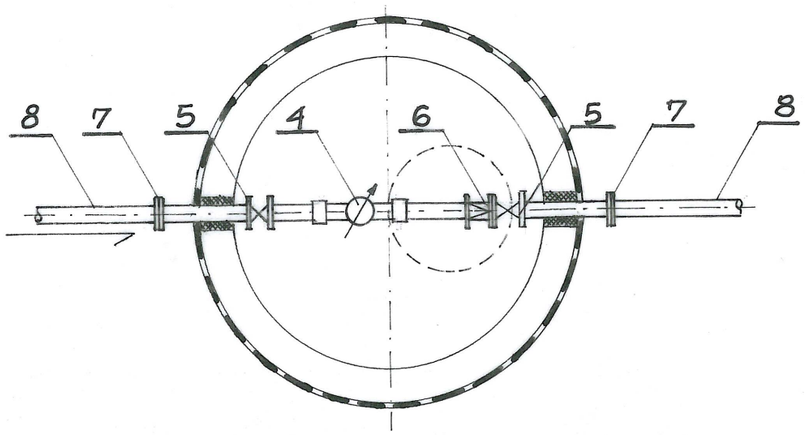

Nr ozn.	Wyszczególnienie
1	Studzienka z kręgów bet. ϕ 1200
2	Płyta żelbetona ϕ 1400
3	Właz żeliwny typu ciężkiego ϕ 600
4	Wodomierz WS 3,5/DN25
5	Zawór kulowy ϕ 50
6	Zawór antyskażeniowy EA 50
7	Połączenie PE/Stal 63/ϕ50
8	Rurociąg 63 PE
9	Studzienka zbiorcza ϕ 400
10	Blacha ϕ 450 ryflowana z otworami
11	Stopnie włazowe
12	Izolacja bitizdem 2R+2P
13	Uszczelnienie kitem termoplastycznym
14	Podłoże z chudego betonu gr 10,0cm
15	Szlichta gr. 3,0cm
16	Izolacja papą na bitizolu
17	Izolacja cieplna styropianem gr. 15,0cm

	Plan zagospodarowania terenu cmentarza komunalnego	Rys. nr 4
Adres	Biskupiec Kolonia /dz. nr 263/1 i 364/2/	
Inwestor	Gmina Biskupiec ul. Niepodległości 2	Data 06.2010r
Branża	Instalacje Sanitarne	Skala:1 /20
Treść rys.	Profil wodociągu	Podpis
Projektował Sprawdził	mgr inż. Józef Koprowicz upr. bud. § 8. 1. 1. I 2. inż. Stefan Lewandowski upr. bud. § 13. 1. pkt.4ab.	