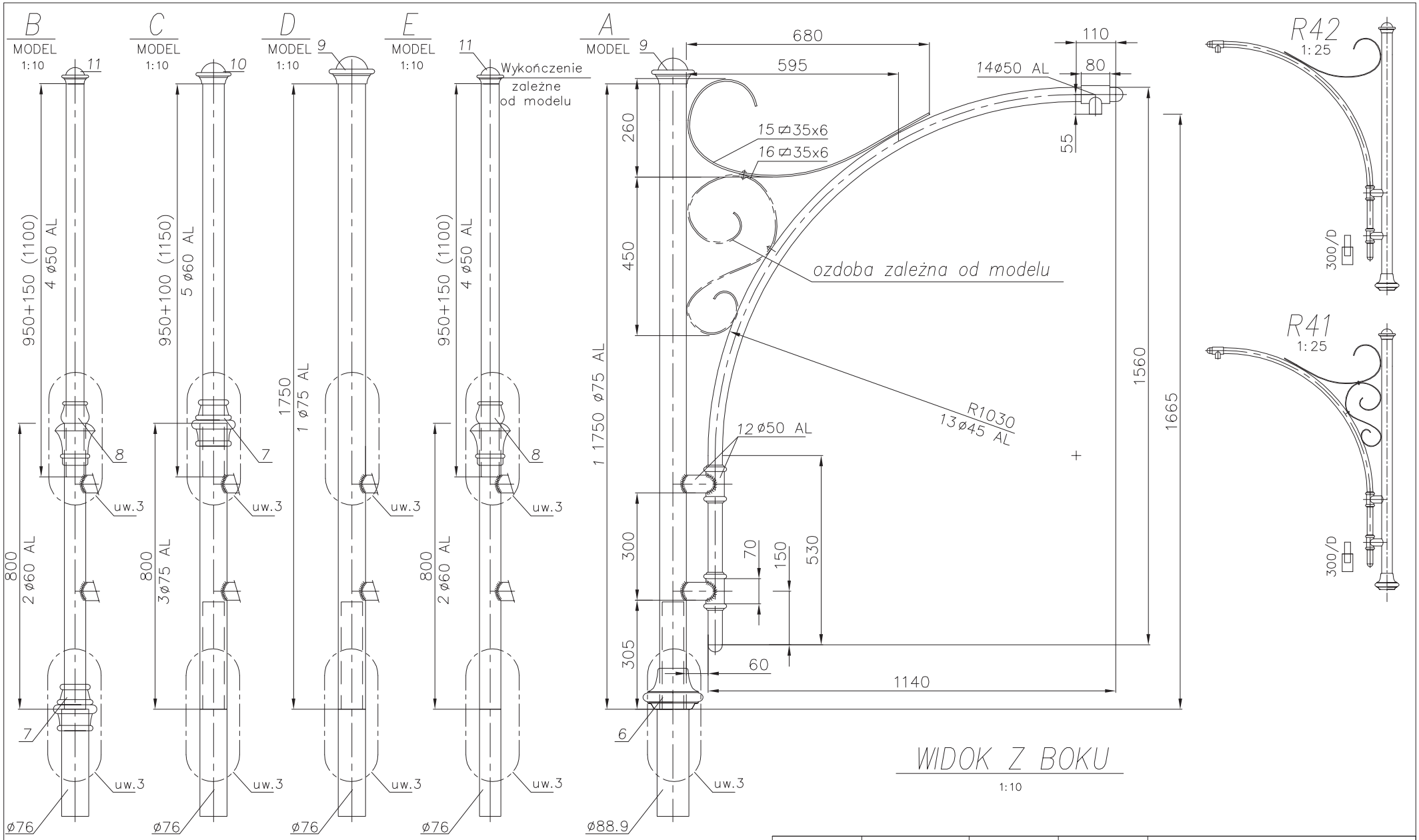

UWAGI:

1. Wszystkie spoiny po wykonaniu szlifować do uzyskania gładkości.
2. Wszystkie spoiny wykonać ◿ 3.
3. Mocowanie wykonać wg KATALOGU ZAMOCOWAŃ RAMION.

Ostatnia modyfikacja 03.01.2007

	nazwisko	date	sign
projektował:	G.D.		
rysował:	Ł.B.	31.09.2007	
zatwierdził			

FIRMA PRODUKCYJNO-HANDLOWA "ART-METAL" Sp.J.
art metal Łapino Kartuskie 34 83-331 Przyjaźń

nazwa rysunku

R41; R42 – WYMIARY GŁÓWNE

skala	wymiary	numer rysunku	ark./il.ark
1:10 1:25	297x420	R-41; R-42	1/1