PROFIL PODŁUŻNY PRZYŁĄCZY KANALIZACJI DESZCZOWEJ
SKALA 1:100/1:500

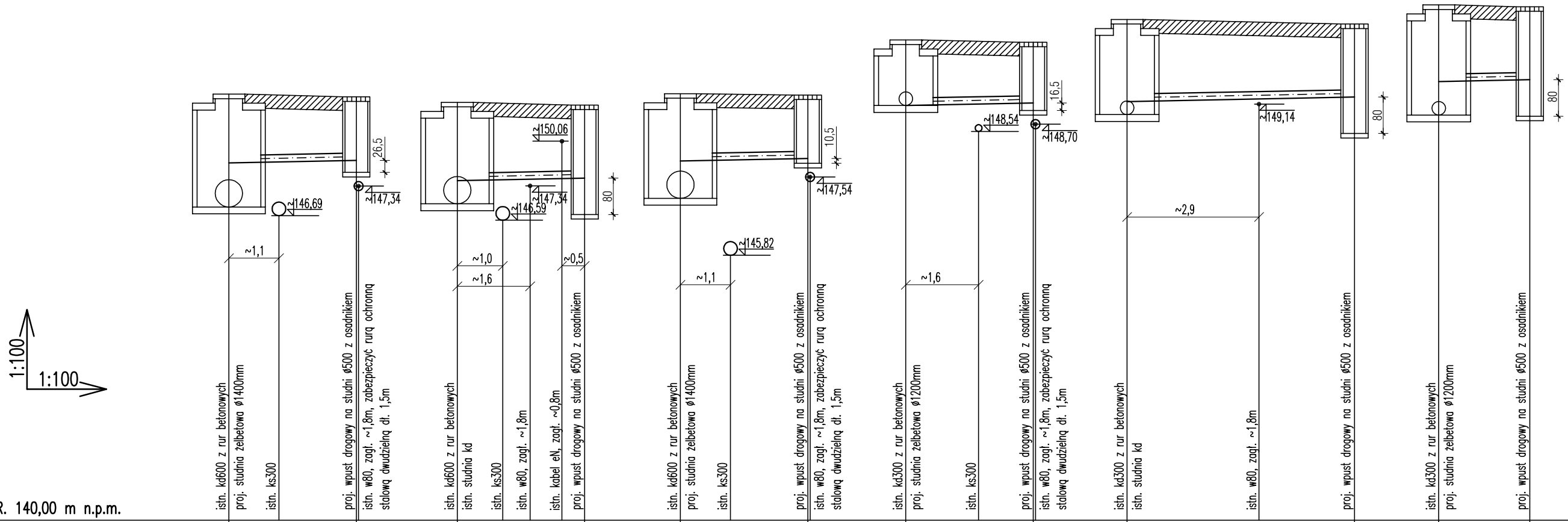

RZĘDNA TERENU	149,36			149,30		149,18			149,12			149,37			149,34			150,55			150,50			151,00			150,90			151,59			151,48	
RZĘDNA DNA KANAŁU	146,88	147,85		147,91		146,95	147,46		147,52			147,07	147,89		147,95			149,11			149,17			148,91	149,20		149,30			148,90	149,64		149,68	
ZAGŁĘBIENIE DNA KANAŁU	2,48	1,51		1,39		2,23	1,72		1,60			2,30	1,48		1,39			1,44			1,33			2,09	1,80		1,60			2,42	1,68		1,60	
ŚREDNICA/SPADEK		PVC 160		i=2,0%			PVC 160		i=2,0%				PVC 160		i=2,0%				PVC 160		i=2,0%				PVC 160		i=2,0%				PVC 160		i=2,0%	
ODLEGŁOŚCI [m]		0,0	2,8		2,8		0,0	2,8		2,8			0,0	2,8		2,8			0,0	2,8		2,8			0,0	5,0		5,0			0,0	2,0		2,0	
OZNACZENIA		D1			Wd1		Di1			Wd2			D2			Wd3			D3			Wd4			Di2			Wd5			D4			Wd6

BIURO PROJEKTÓW "BPBW" Sp. z o.o.

10-448 OLSZTYN, UL.GŁOWACKIEGO 28

bpbw — Projektujemy od 1957 roku.

PRAWA AUTORSKIE ZASTRZEŻONE

OBIEKT: PRZEBUDOWA ULIC WARMIŃSKIEJ, SZPITALNEJ i SYRENY			SKALA: 1:100
ADRES: BISKUPIEC, UL.WARMIŃSKA, UL.SZPITALNA, UL.SYRENY			BRANŻA: SANITARNA
PRZEDMIOT RYSUNKU: PRZYŁACZA KANALIZACJI DESZCZOWEJ - PROFIL PODŁUŻNY			DATA: 09.2013
PROJEKTOWAŁ	mgr inż. Barbara Otulak	UPRAWNIENIA WAM/0126 /POOS/06	PODPIS
OPRACOWAŁ	----------	----------	----------
SPRAWDZIŁ	mgr inż. Karol Kondratowicz	132/69/OL	

NR. ZLECENIA: P/3800/S

NR. RYSUNKU: S-7