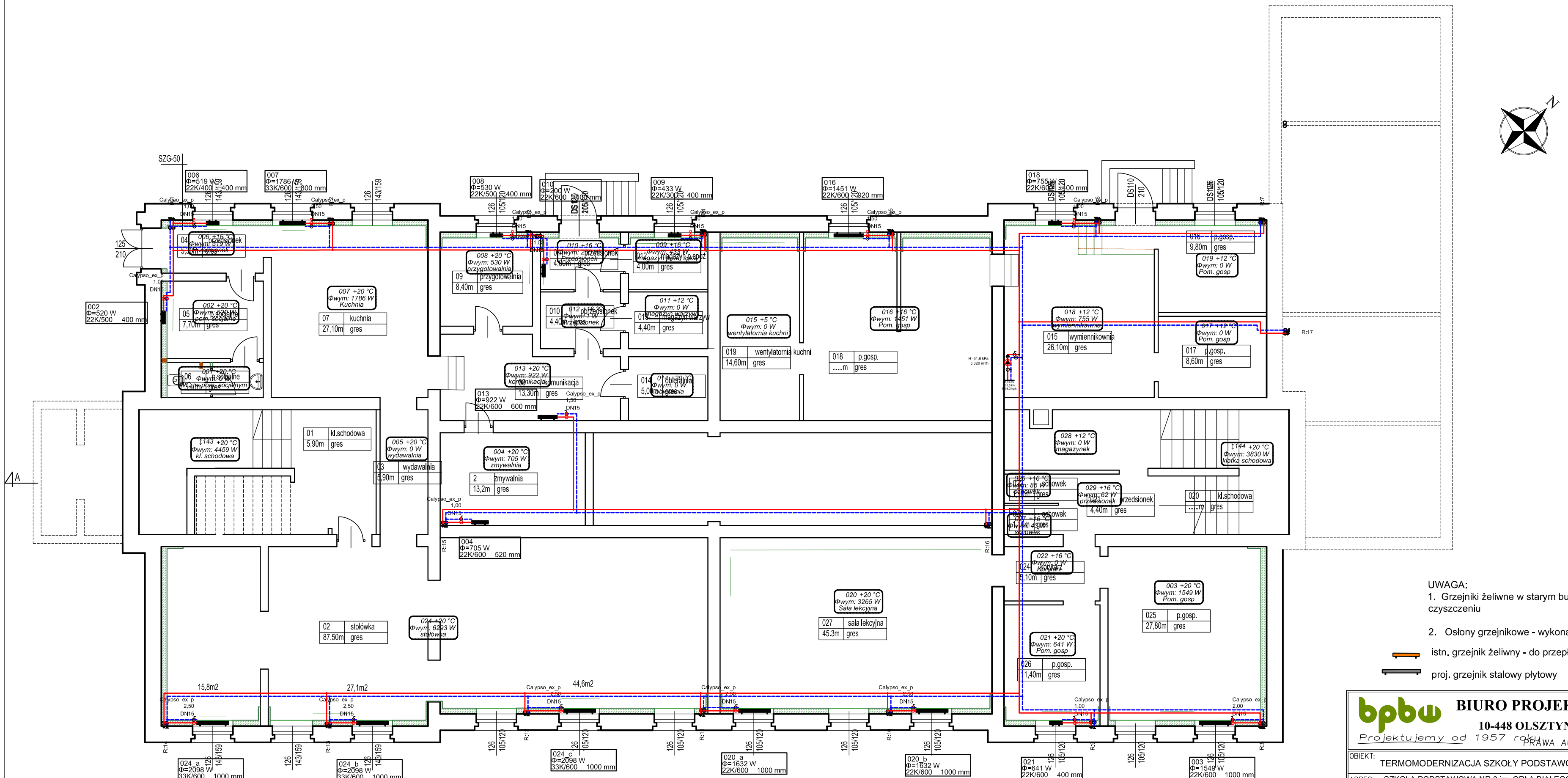

UWAGA:

1. Grzejniki żeliwne w starym budynku szkoły poddać renowacji i czyszczeniu
2. Osłony grzejnikowe - wykonać wg projektów architektury.

istn. grzejnik żeliwny - do przepłukania, odkamienienia i renowacji

proj. grzejnik stalowy płytowy

BIURO PROJEKTÓW "BPBW" Sp. z o.o.

10-448 OLSZTYN, UL.GŁOWACKIEGO 28

Projektujemy od 1957 roku

PRAWA AUTORSKIE ZASTRZEŻONE

OBIEKT: TERMOMODERNIZACJA SZKOŁY PODSTAWOWEJ - NR 3			SKALA: 1:100
ADRES: SZKOŁA PODSTAWOWA NR 3 im. ORŁA BIAŁEGO W BISKUPCU UL. B.CHROBREGO 15, DZIAŁKA OBR. 281402_4.0004.241/3			BRANŻA: S
PRZEDMIOT RYSUNKU: RZUT PIWNICY - INSTALACJA C.O.			DATA: 01.2017r
PROJEKTOWAŁ	mgr inż. Grzegorz Żebrowski	UPRAWNIENIA WAM/0014/ POOS/07	PODPIS	NR. ZLECENIA: P/3875/S
SPRAWDZIŁ	mgr inż. Dariusz Osika	WAM/0124/ POOS/09		NR. RYSUNKU S-1