istniejący przekrój drogi

PROJEKTOWANY PRZEKRÓJ DROGI

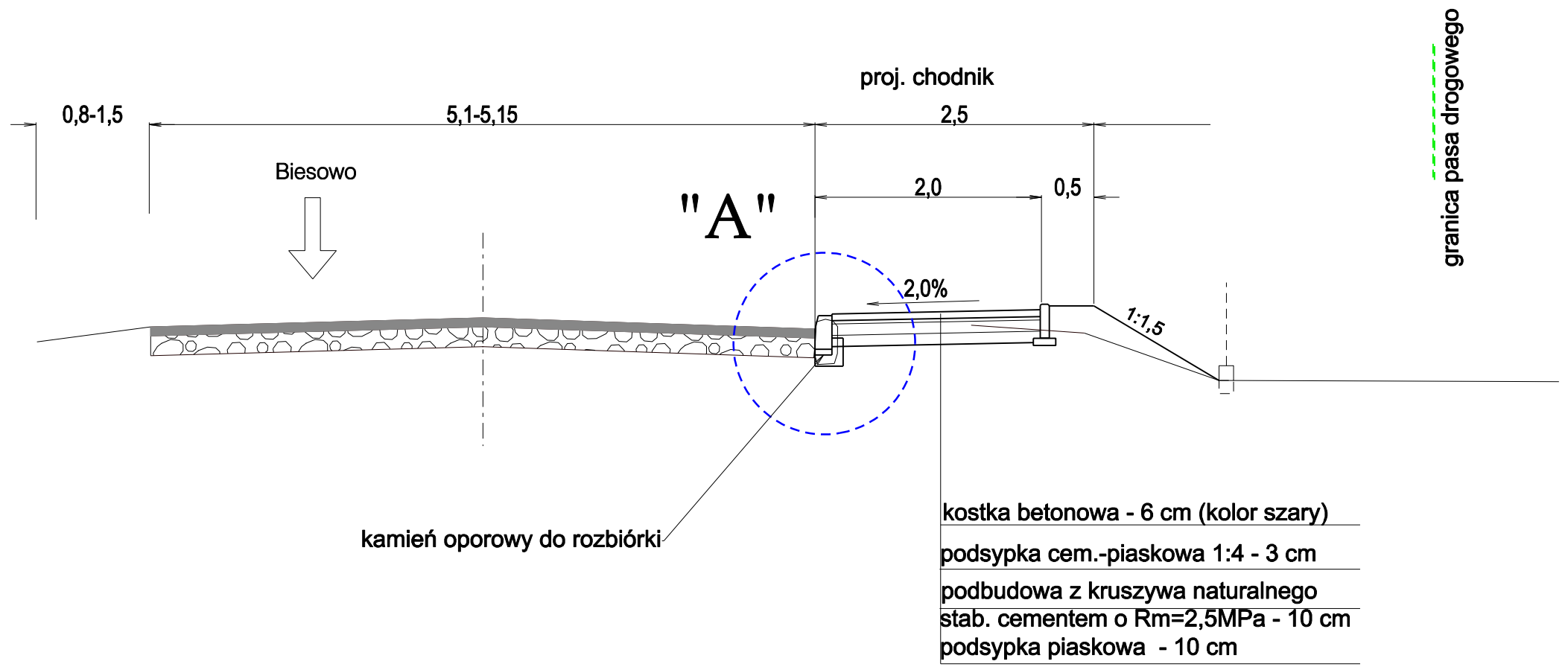

SZCZEGÓŁ "A"

skala 1:10

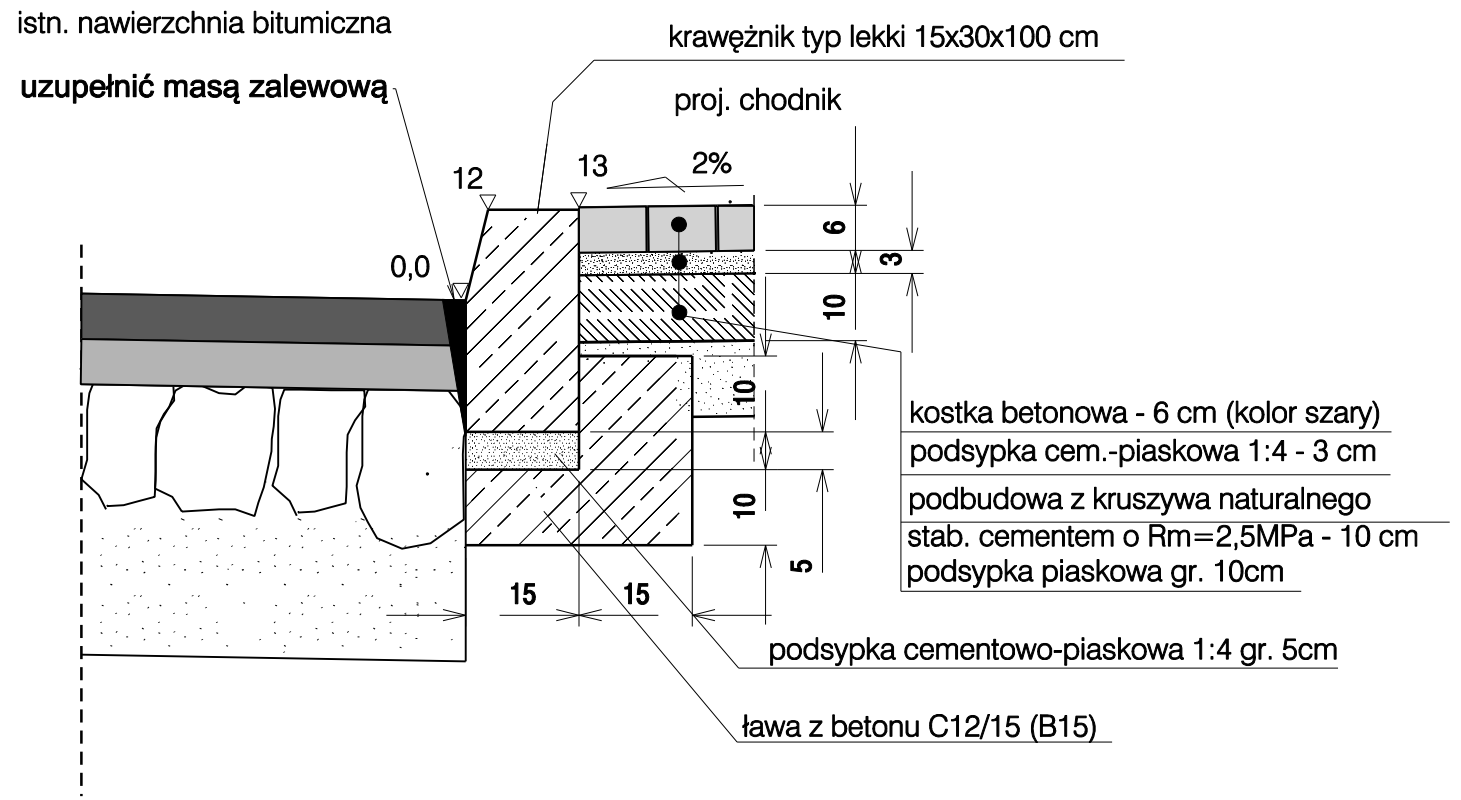

SZCZEGÓŁ OBRZEŻA

skala 1:10

Projektowany chodnik

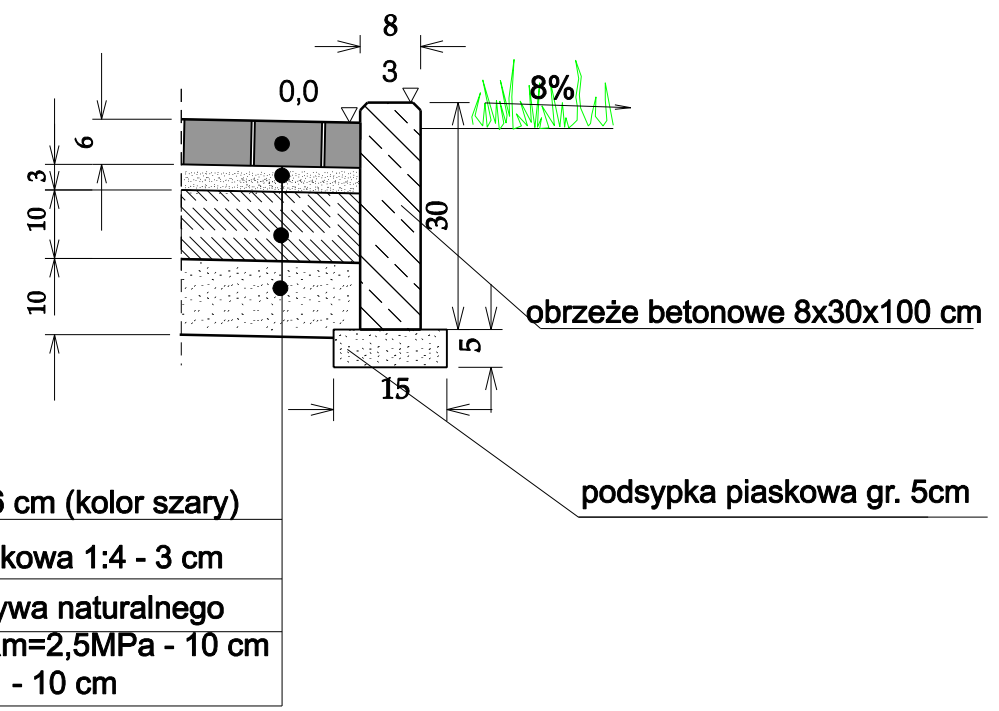

KONSTRUKCJA NAWIERZCHNI

NA ZJAZDACH GOSPODARCZYCH PRZEZ CHODNIK

skala 1:10

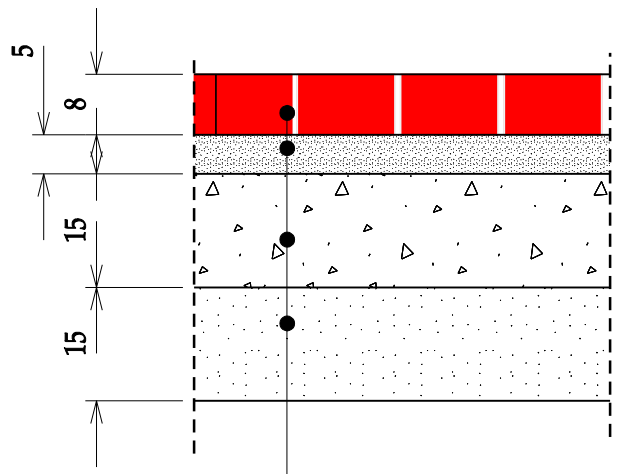

Uslugi Projektowe - Koper Zbigniew	10 - 602 Olsztyn, ul. Pstrowskiego 18/7
Nazwa i adres obiektu:	Budowa chodnika w ciągu drogi powiatowej 1487N w msc. Biesówko.
PRZEKRÓJ NORMALNY	
Projektował: Zbigniew Koper nr upr. 402/94/Ok.	Skala: 1:50
Data: wrzesień 2015r	Nr rys. 4