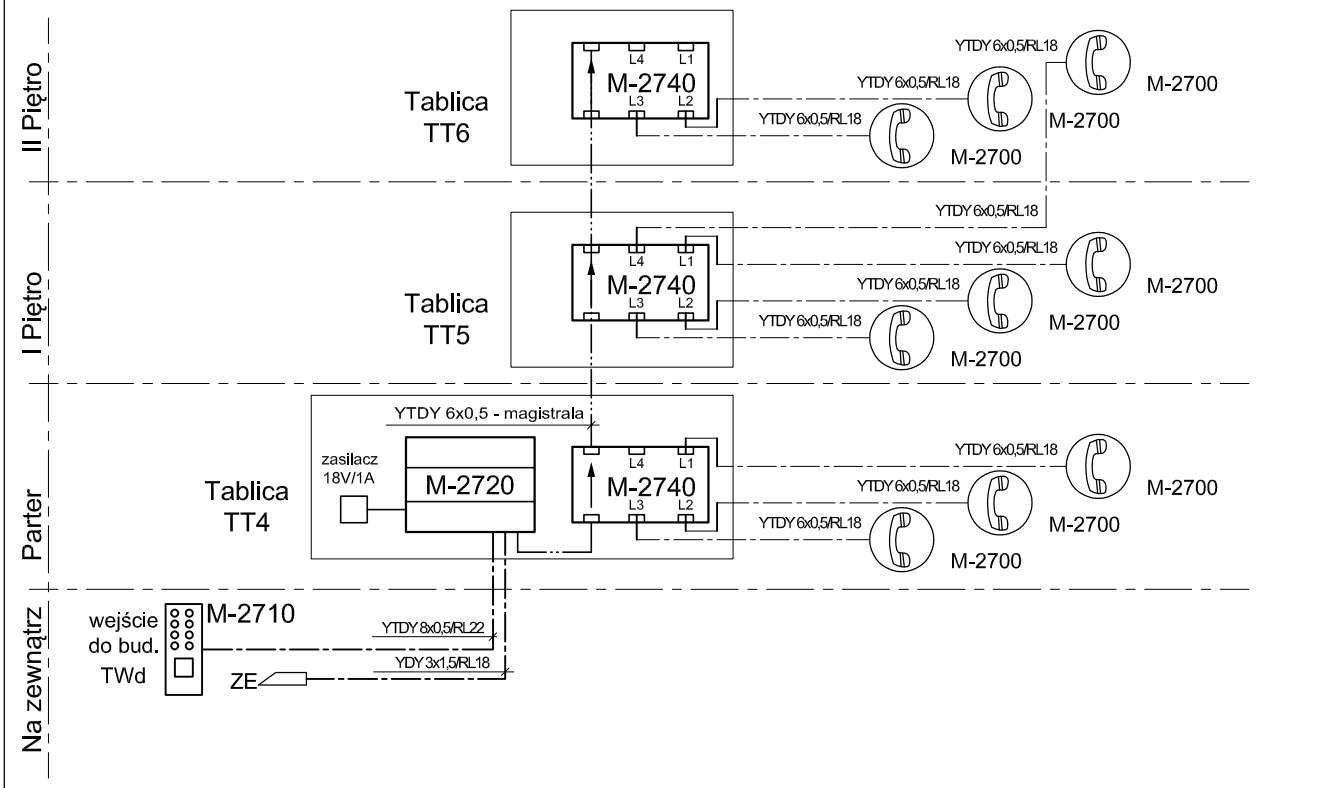

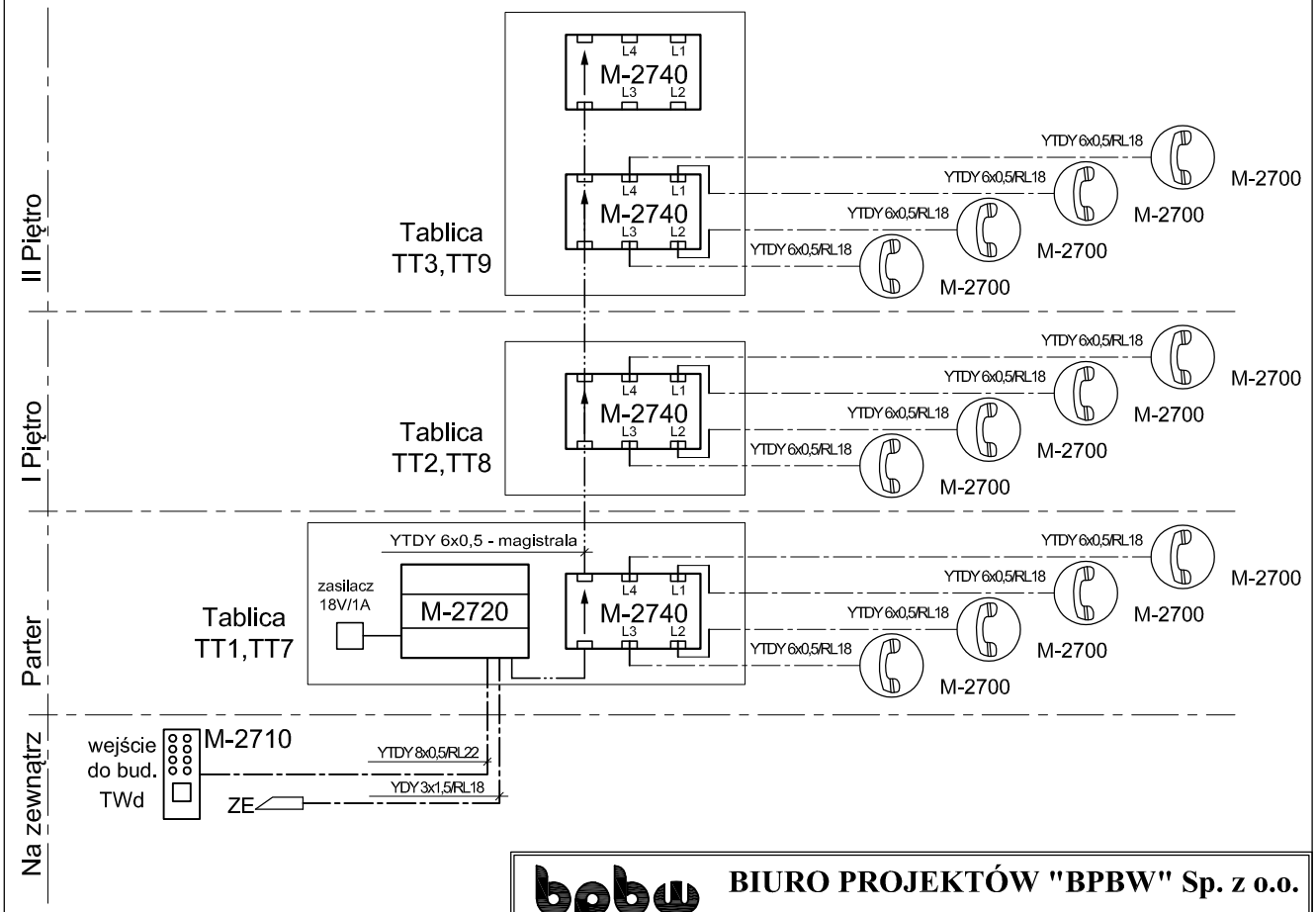

LEGENDA:

M-2710 - moduł zewnętrzny
M-2720 - centralka systemu
M-2740 - rozdzielacz magistrali
APS613 - aparat rozmówny

UWAGA:
1. Ilość żył dobrano dla systemu cyfrowego domofonowego CODI DSX
2. W przypadku zastosowania innego systemu skorygować zastosowane przewody

BIURO PROJEKTÓW "BPBW" Sp. z o.o.
10-448 OLSZTYN, UL.GŁOWACKIEGO 28

PRAWA AUTORSKIE ZASTRZEŻONE

OBIEKT:	BUDYNEK MIESZKALNY 33 - RODZINNY		SKALA: szkic
ADRES:	BISKUPIEC dz.nr 718 obr.3		BRANŻA: IE
PRZEDMIOT RYSUNKU:	SCHEMAT SYSTEMU WIDEODOMOFONOWEGO		DATA: 03.2017
PROJEKTOWAŁ	mgr inż. Adam Osiński Specjalność instalacyjna w zakresie sieci, instalacji i urządzeń elektrycznych i elektroenergetycznych	UPRAWNIENIA WAM/0064/PWOE/11	PODPIS
OPRACOWAŁ		-	
SPRAWDZIŁ	mgr inż. R. Łęgowski Specjalność instalacyjna w zakresie sieci, instalacji i urządzeń elektrycznych i elektroenergetycznych	KUP/0178/POOE/09	

NR. ZLECENIA: P/3880/S

NR. RYSUNKU: E-10