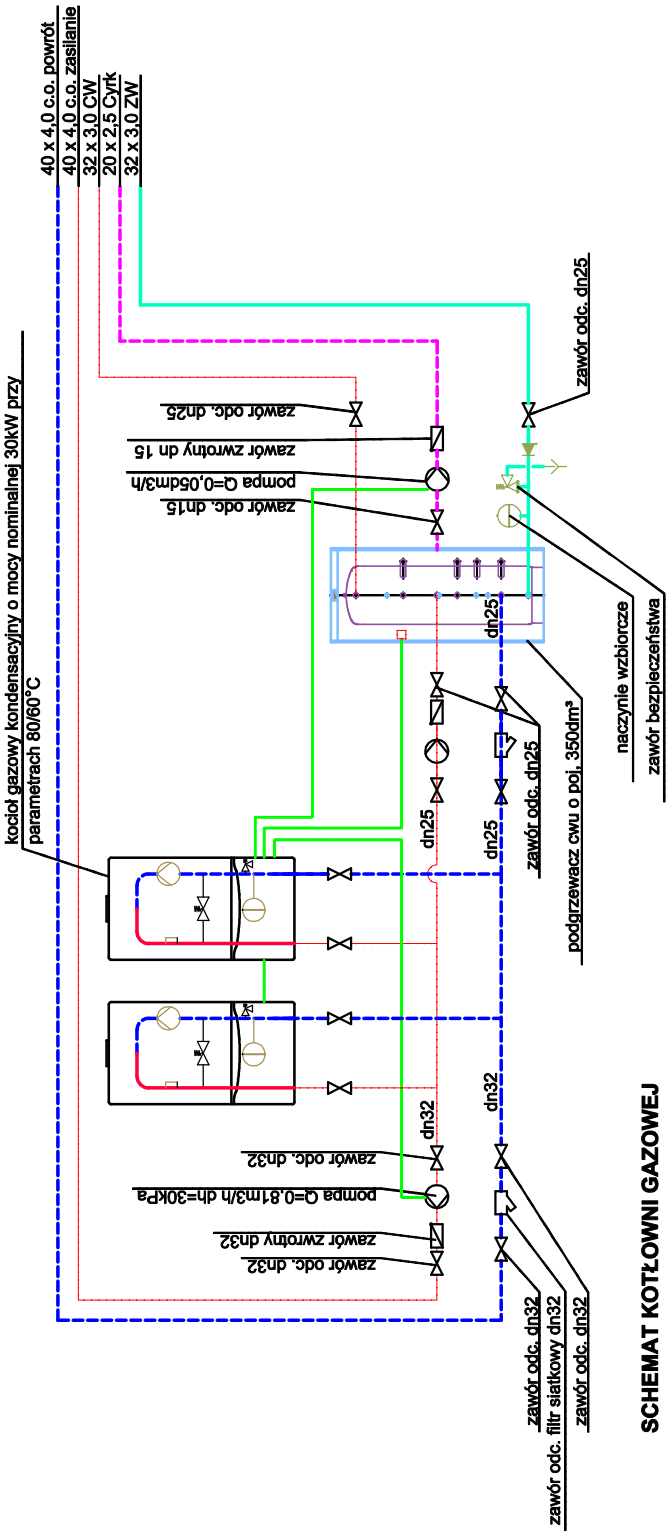

Obiekt :	Budynek przedszkola
Adres :	ul. Poznańska 3, Biskupiec
Faza Projektu:	**PROJEKT BUDOWLANY**
Branża:	INSTALACJE SANITARNE
Biuro projektowe :	**P.B.H. DELBUD Ryszard Dela** 11-300 Biskupiec, Jana Kilińskiego 28
Projektant :	mgr inż. Ryszard Dela upr.nr WAM/0117/PWOS/09
Sprawdzający:	Andrzej Pietrzak upr. bud. 139/83/01
Tytuł rysunku :	Schemat kotłowni
Faza Projektu :	**PROJEKT BUDOWLANY** **12.2016**
Branża :	**IS**
nr Rysunku :	**IS-PB-004**