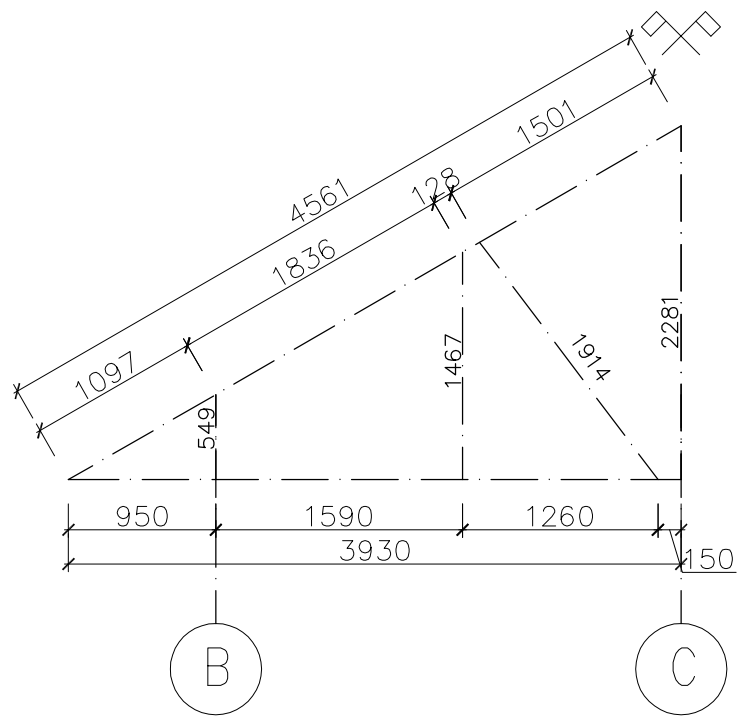

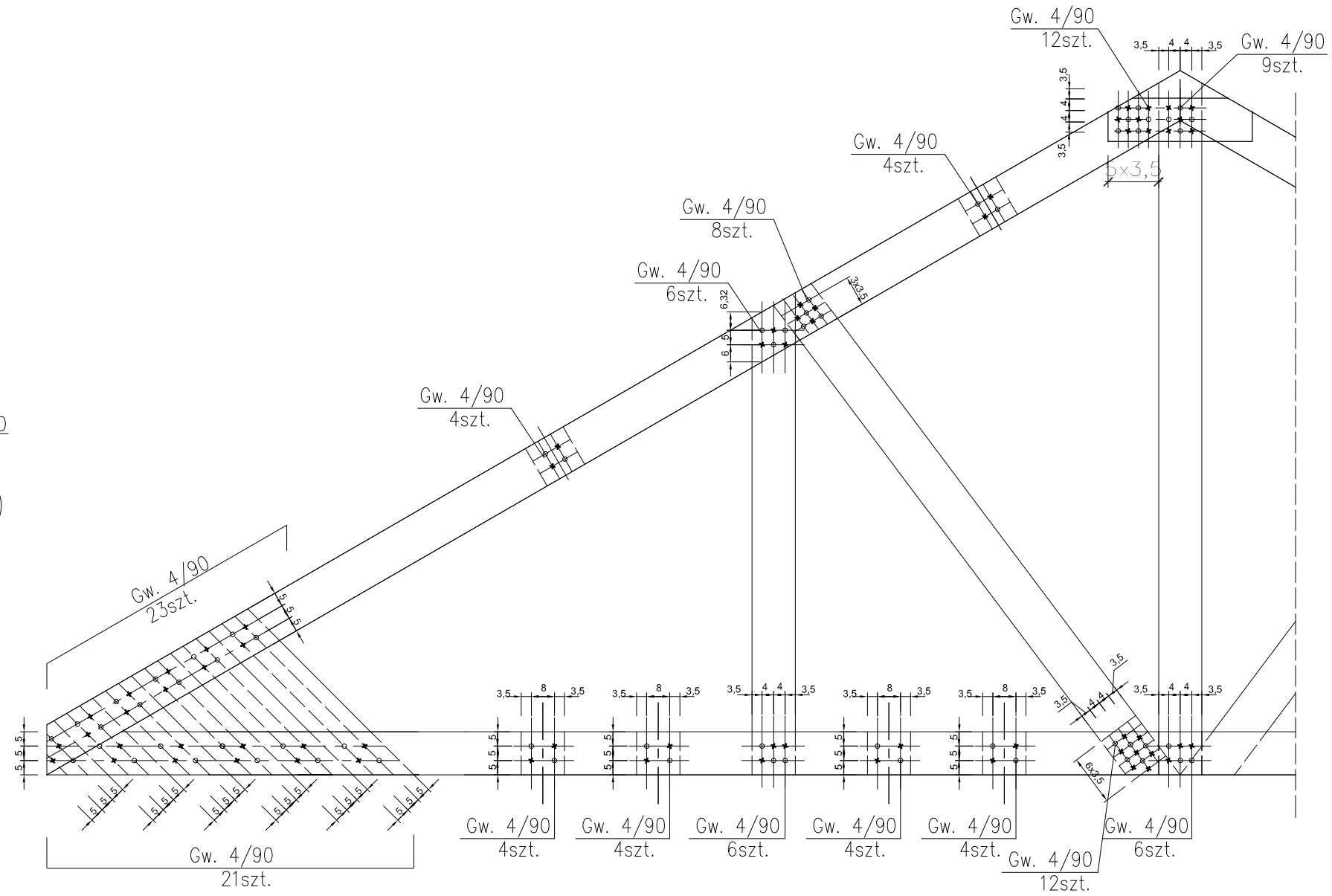

Nazwa obiektu: BUDYNKI MIESZKALNE Z LOKALAMI SOCJALNYMI (WARIANT I, II)		
PROBUD ul.Jagiellończyka 16 14–200 Iława tel.696 009 015 LICENCJA: InteliCAD ID klienta : #1390336	PROJEKTOWAŁ:	SPRAWDZIŁ:
INWESTOR: Gmina Biskupiec Aleje Niepodległości 2 11–300 Biskupiec	ADRES INWESTYCJI Gmina Biskupiec dz. nr 189 ob. Borki Wielkie	TYTUŁ RYS: Dźwigar D–2
BRANŻA: KONSTR.	DATA: 07.2015r.	SKALA: 1:20 / NR RYS: 18