Pracownia Projektowa " Projekt " ul. Kajki 5 10 - 546 Olsztyn		
Tytuł rysunku Przekrój A - A	PROJEKT BUDOWLANY Przebudowa świetlicy z zapleczem socjalnym Rzeck gmina Biskupiec	
Projektował architektura	mgr inż. arch. Jacek Strużyński upr. bud. Nr 10/94/OL	Skala 1:50
Sprawdzający architektura	mgr inż. arch. Piotr Ostoja-Lniski upr. bud. Nr 250/94/OL	Data 02.2010
Projektował konstrukcja	inż. Waldemar Sokół upr. bud. Nr 230/87/OL	Nr rysunku
Sprawdzający konstrukcja	mgr inż. Dariusz Ziółkowski upr. bud. WAM/0059/PWOK/05	4

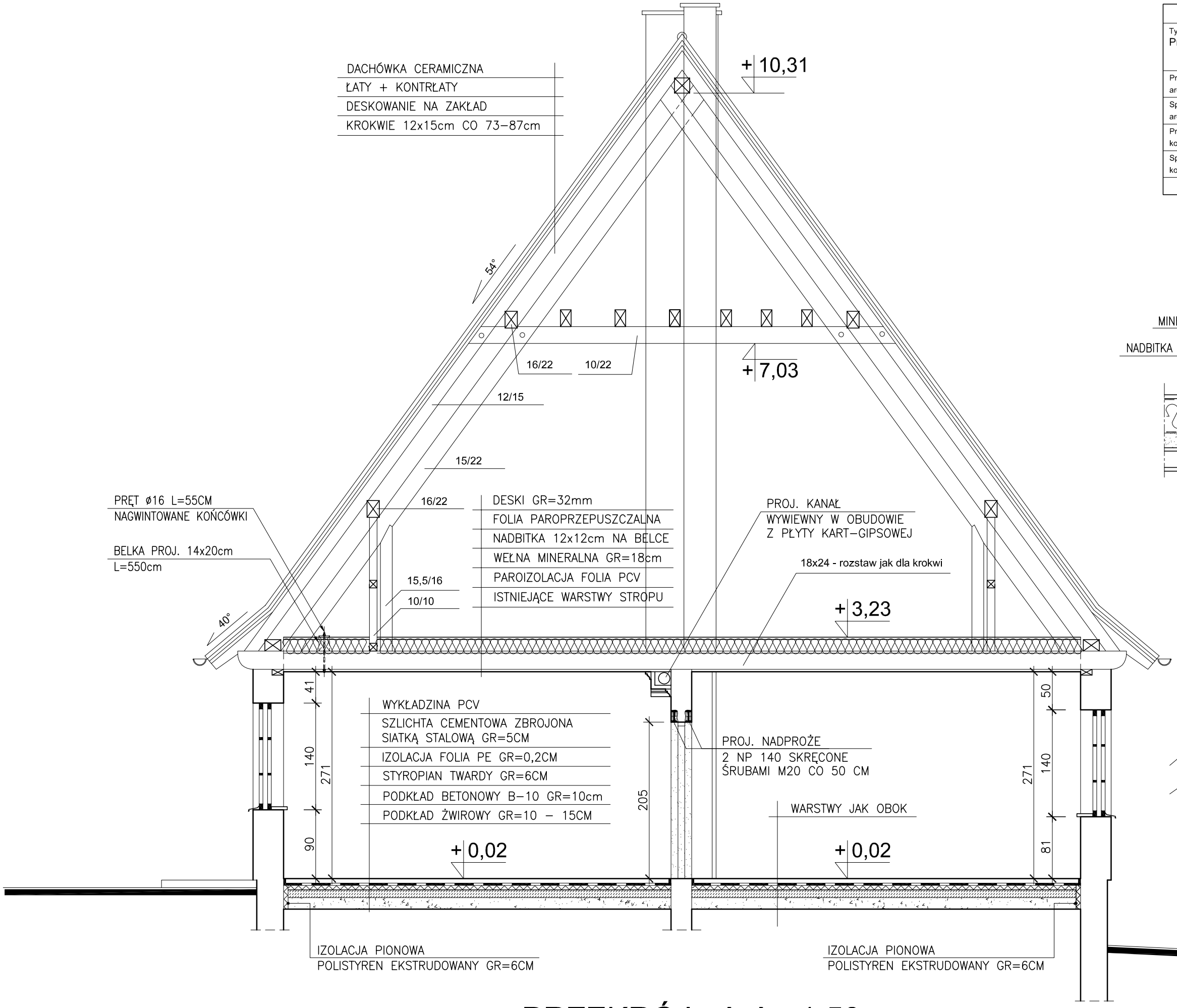

PRZEKRÓJ A-A 1:50

DETAL STROPU 1:20

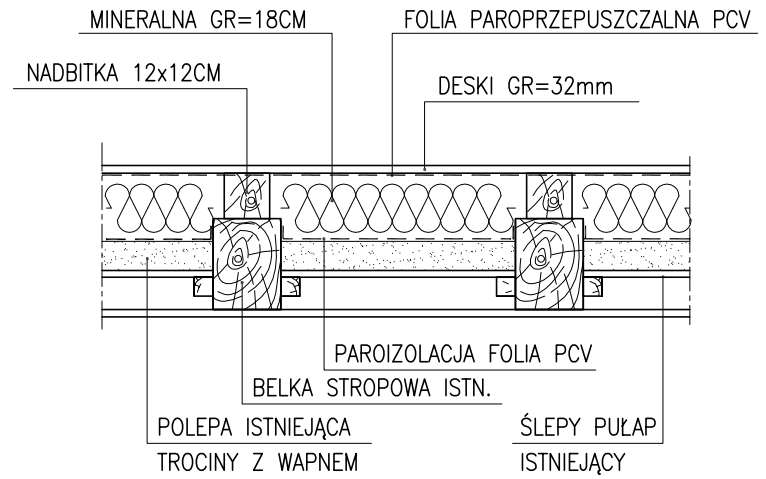
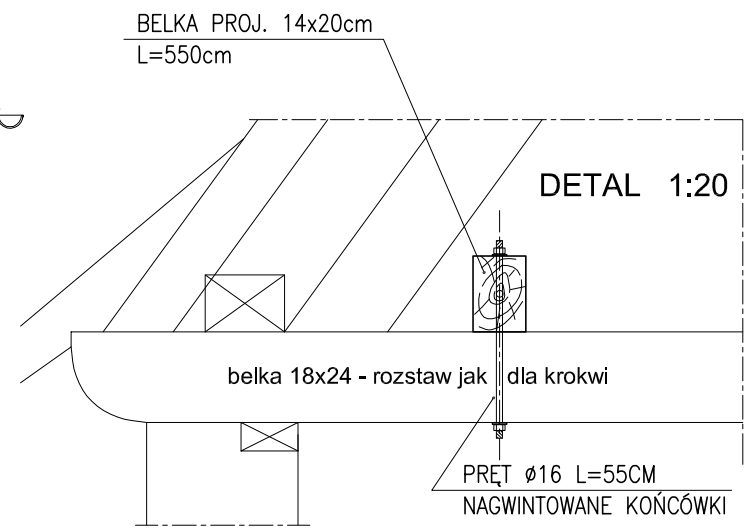
DETAL 1:20