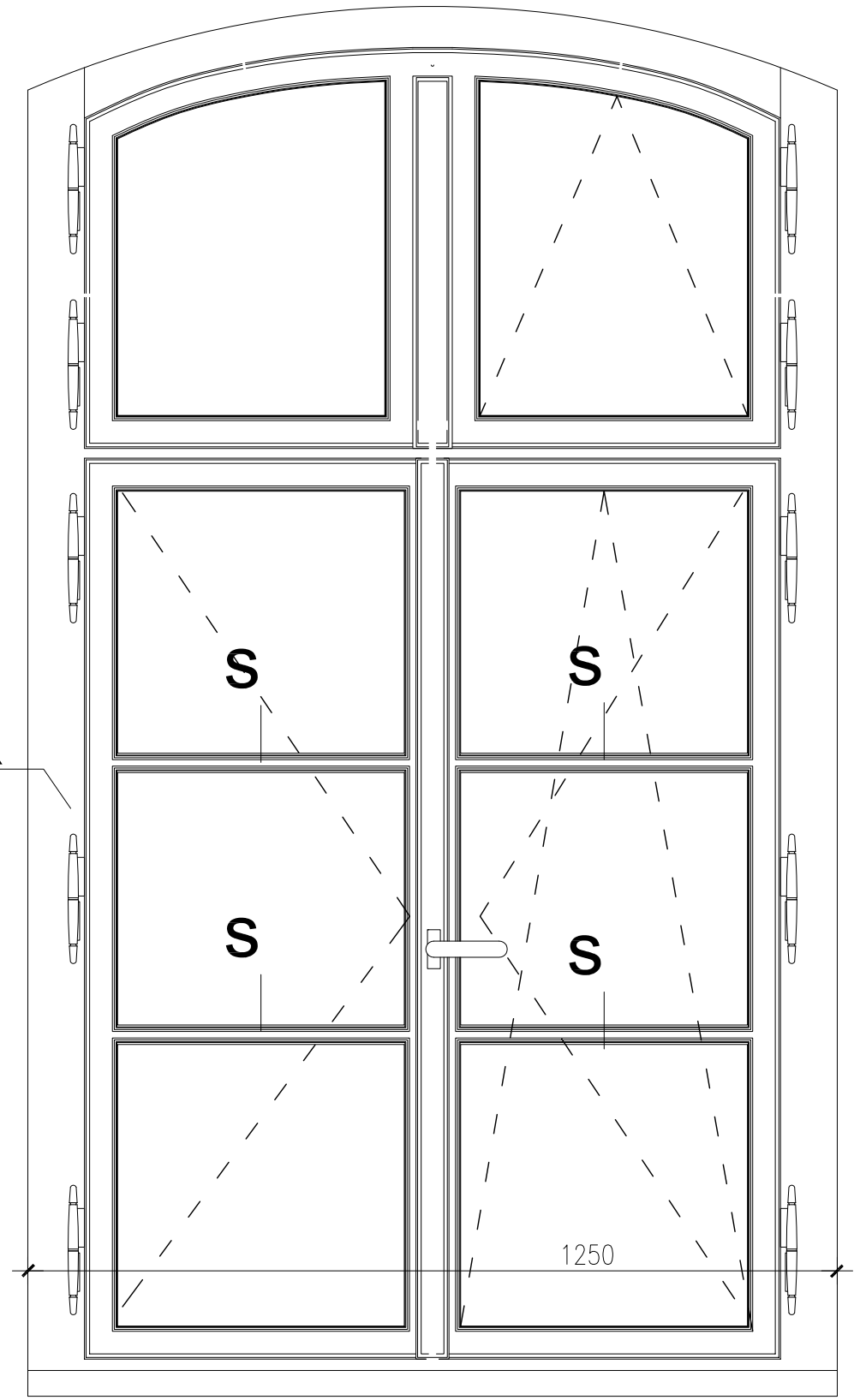

OKNO "O6"- WIDOK OD WEWNĄTRZ

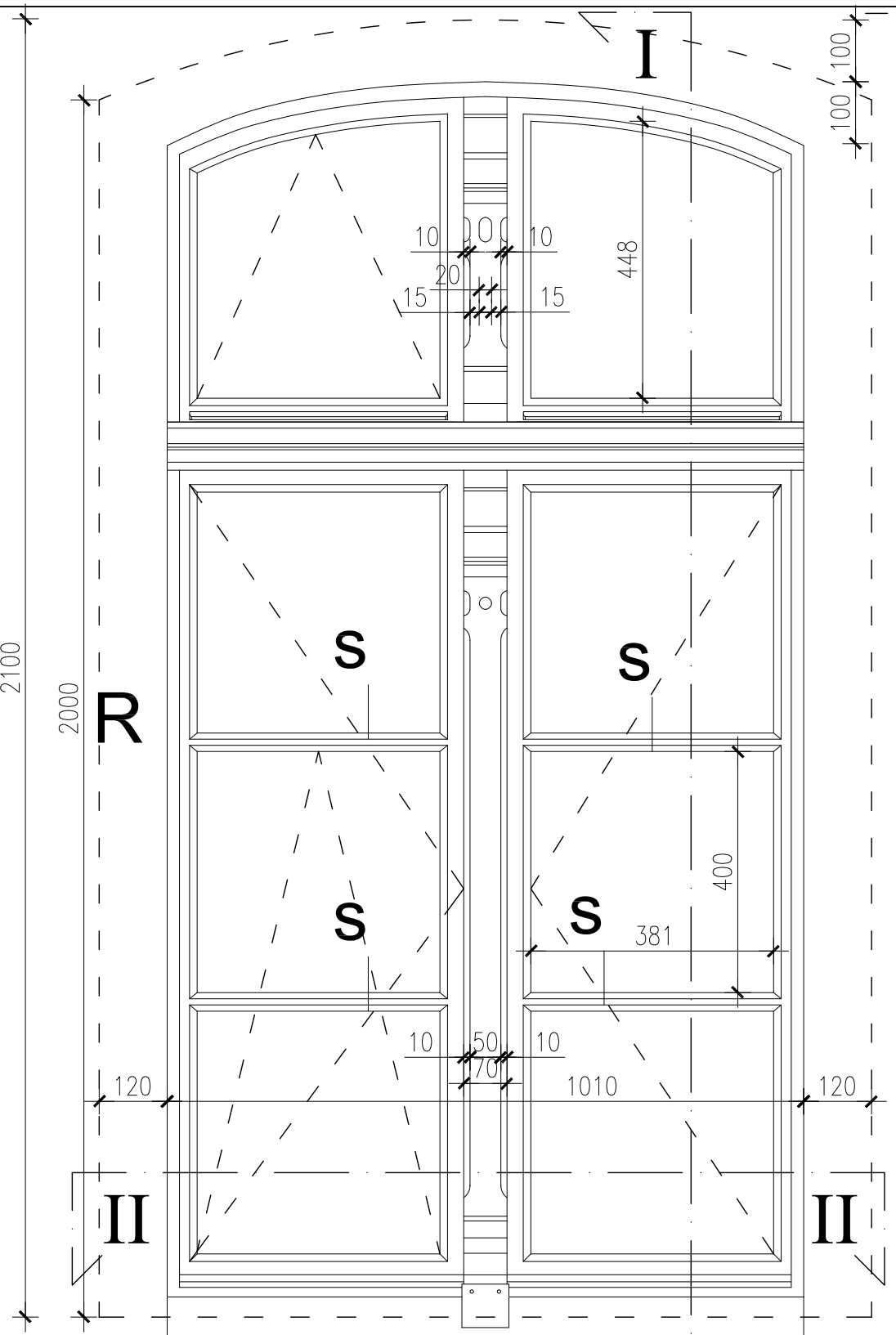

OKNO "O6"- WIDOK Z ZEWNĄTRZ

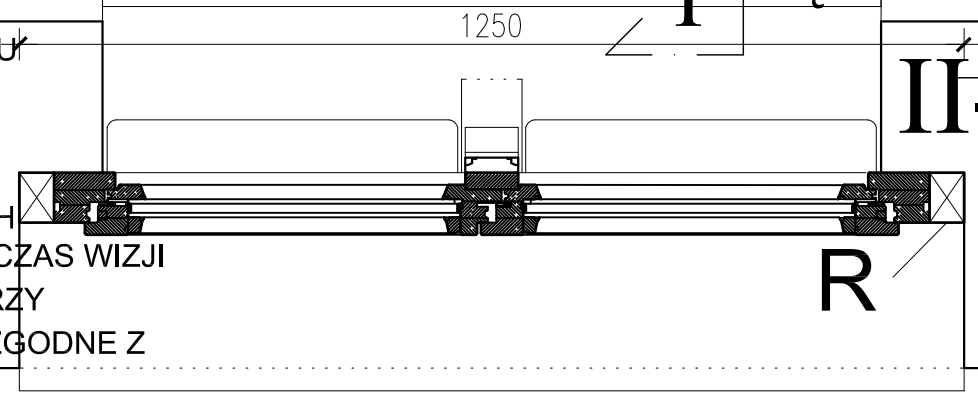

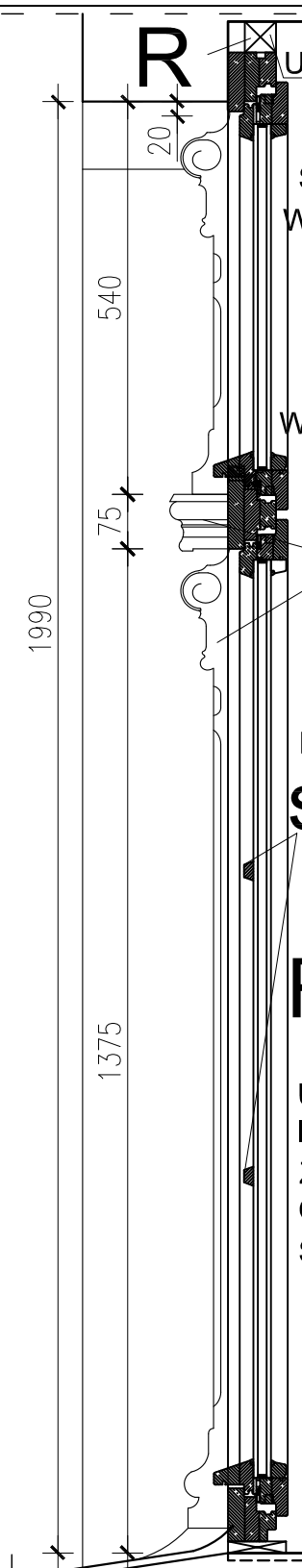

I-I

UWAGA : WYMIARY STAŁYCH RAM PRZY OŚCIEŻY OKIEN PODANE W ZESTAWIENIU STOLARKI SĄ TO WYMIARY WYJŚCIOWE, KTÓRE NALEŻY ZWERYFIKOWAĆ NA BUDYNKU. ZALECA SIĘ WYKONAĆ RAMY O 2cm MNIEJSZE NIŻ PODANE W W/W ZESTAWIENIU I RÓŻNICE DO ŚCIANY WYPEŁNIĆ PIANKĄ

UWAGA : OZDOBNE RZEŹBIENIE SŁUPKA ŚRODKOWEGO ZOSTAŁO PRZEWIDZIANE DO ODTWORZENIA W/G ELEMENTÓW ISTNIEJĄCYCH

S - SZPROSY WKLEJANE- NIE TWORZĄ PODZIAŁU NA OTWIERANE SKRZYDŁA OKNA

R - STAŁA RAMA OKIENNA DOPEŁNIAJĄCA PRZY OŚCIEŻY

UWAGA:BUDYNEK ISTNIEJĄCY- PRZED ZAMÓWIENIEM OKIEN I DRZWI WYMIARY SPRAWDZIĆ W NATURZE

DETAL OKNA PROJEKTOWANEGO 1:10

UWAGA : POKAZANE PROFILE RAMY , W ZALEŻNOŚCI OD PRODUCENTA WYKONUJĄCEGO OKNA MOGĄ BYĆ INACZEJ SKONSTRUOWANE . NA DETALU PRZEDSTAWIONO JEDYNIE WYSOKOŚCI , PODZIAŁY , POPORCJE I SPOSÓB POŁĄCZENIA STOLARKI "RUCHOMEJ" Z RAMĄ STAŁĄ PRZY OŚCIEŻY

UWAGA : WYKONAWCA/ INWESTOR POWINIEN PRZED ZAMÓWIENIEM STOLARKI , ZWERYFIKOWAĆ Z PRODUCENTEM WYMIARY PRODUKOWANYCH PRZEZ NIEGO PROFILI STOLARKI Z WYMIARAMI STOLARKI W NATURZE.PODCZAS WIZJI LOKALNEJ NA BUDYNKU NALEŻY DOSTOSOWAĆ WYMIARY RAMY STAŁEJ PRZY OŚCIEŻNICY , TAK BY PROPORCJE SKRZYDEŁ OTWIERANYCH OKIEN BYŁA ZGODNE Z ICH WYGLĄDEM ZEWNĘTRZNYM W STANIE ISTNIEJĄCYM

PRAWA AUTORSKIE ZASTRZEŻONE

ZESPÓŁ USŁUG PROJEKTOWO-INWESTYCYJNYCH W BISKUPCU

PRACOWNIA PROJEKTOWA arch.RADOSŁAW PRZYBYLAK

OBIEKT: BUDYNEK MIESZKALNY WIELORODZINNY

ADRES: ul.Wojska Polskiego 12, Biskupiec

DETAL OKNA PROJEKTOW.		IMIE I NAZWISKO	UPR.BUD.	A-14
SKALA 1:10	PROJEKTOWAŁ	mgr inż.arch. Radosław Przybylak	10/WMOKK/2006	
	OPRACOWAŁ			
DATA 12.2008	SPRAWDZIŁ	mgr inż.arch. Tomasz Śladowski	3/2004/OL	
	ZUP-I Biskupiec	inż. Bogdan Przybylak	§13.1.1 i 2	