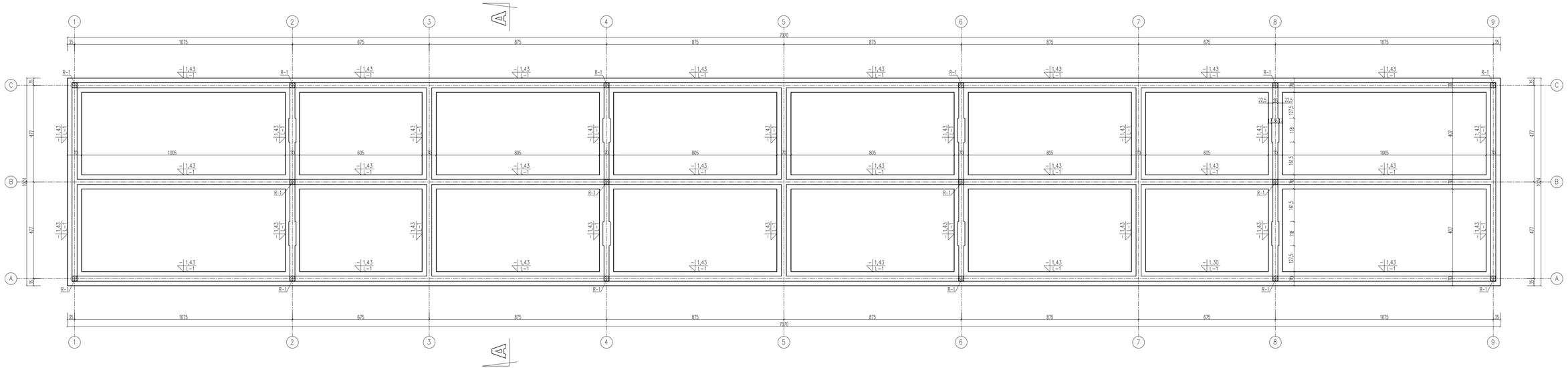

Szczegół fund. L-1

skala 1:20

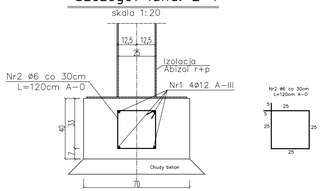

ZESTAWIENIE STALI

NUMER PRĘTA	ŚREDNICA PRĘTA [mm]	DŁUGOŚĆ PRĘTA [m]	ILOŚĆ PRĘTÓW [szt.]	DŁUG. CAŁK. [m] A-0 ø6	DŁUG. CAŁK. [m] A-III ø12
1	12	304,26	4		1217,04
2	6	110	1015	1116,5	
SUMA DŁUGOŚCI			(mb)	1116,5	1217,04
SUMA CIĘŻARU			(kg)	247,86	1080,73
CIĘŻAR CAŁKOWITY			(kg)	1328,59	

Beton B20
Stal A-III (34GS)
A-0 (St0S-b)

Nazwa obiektu: BUDYNEK Z MIESZKANIAMI SOCJALNYMI

PROBUD
ul.Jagiellończyka 16
14-200 Iława
tel.(89) 644 80 93
LICENCJA: InteliCAD
ID klienta : #1390336

PROJEKTOWAŁ:
inż.arch.JERZY GAWOR
upr.bud. nr4/71/OL z §5 ust.1 pkt1i2

SPRAWDZIŁ:
JERZY GÓRECKI
upr.bud. i proj nr 147/76/OL
§ 2 ust.2 pkt2, § 5 ust.2
§ 13 ust.1 pkt2, § 6 ust.3, § 7

INWESTOR:
Gmina Biskupiec
Ul. Al. Niepodległości 4
11-300 Biskupiec

ADRES INWESTYCJI:
Gmina: Biskupiec
Obręb: Czerwonka
Nr dz.: 24

TYTUŁ RYS:
Rzut fundamentów

BRANŻA: KONSTR.
DATA: 07.2010r.
SKALA: 1:100/20
NR RYS: 7